Załącznik 1 – Schemat orurowania oraz okablowania instalacji klimatyzacji w Miejskim Ośrodku Kultury, Sportu i Rekreacji w miejscowości Chełmek

Schemat orurowania instalacji:

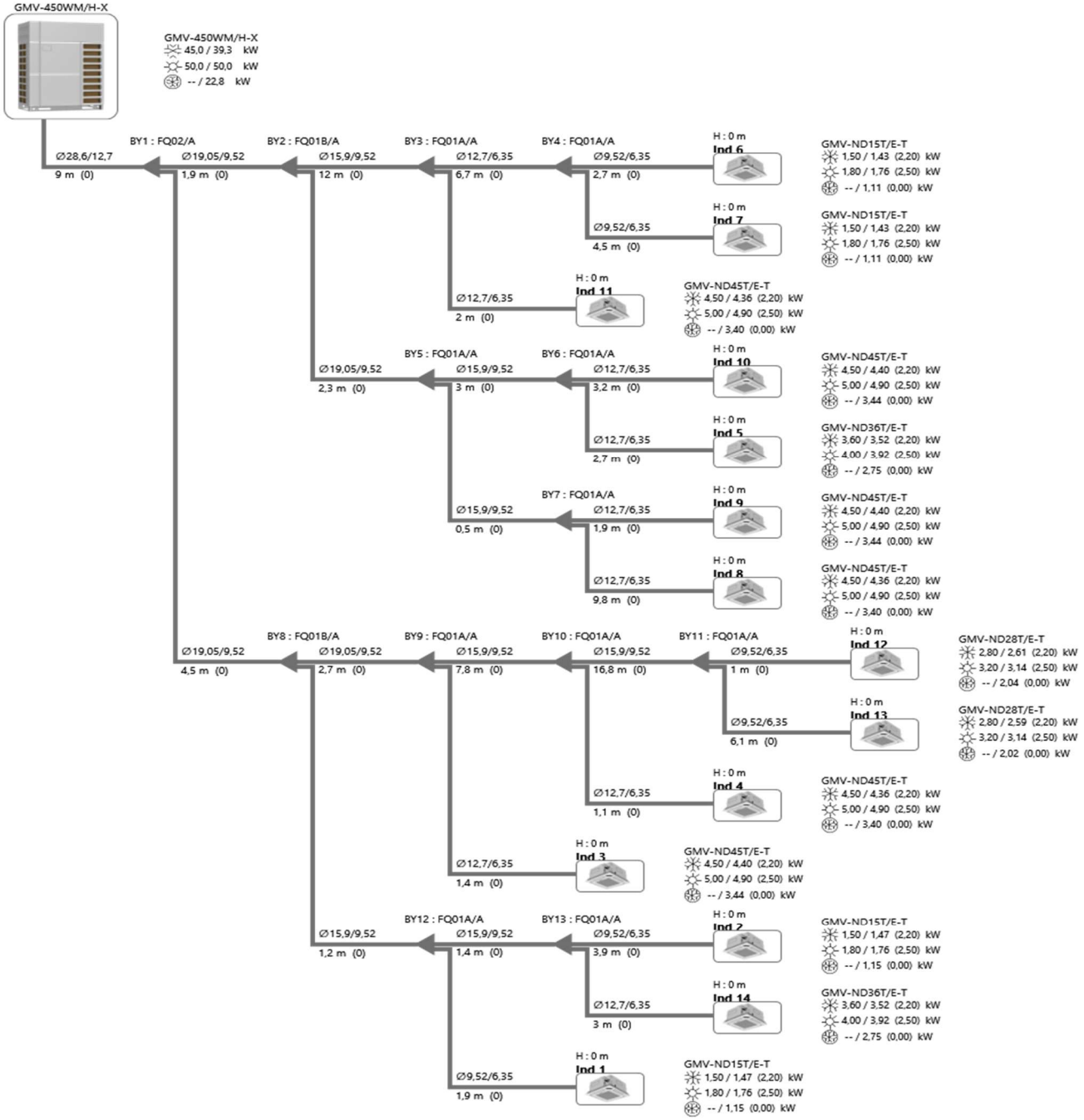

Schemat okablowania instalacji:

